科林电气

科林电气

JYL-KE

-
-
-
-
-
-

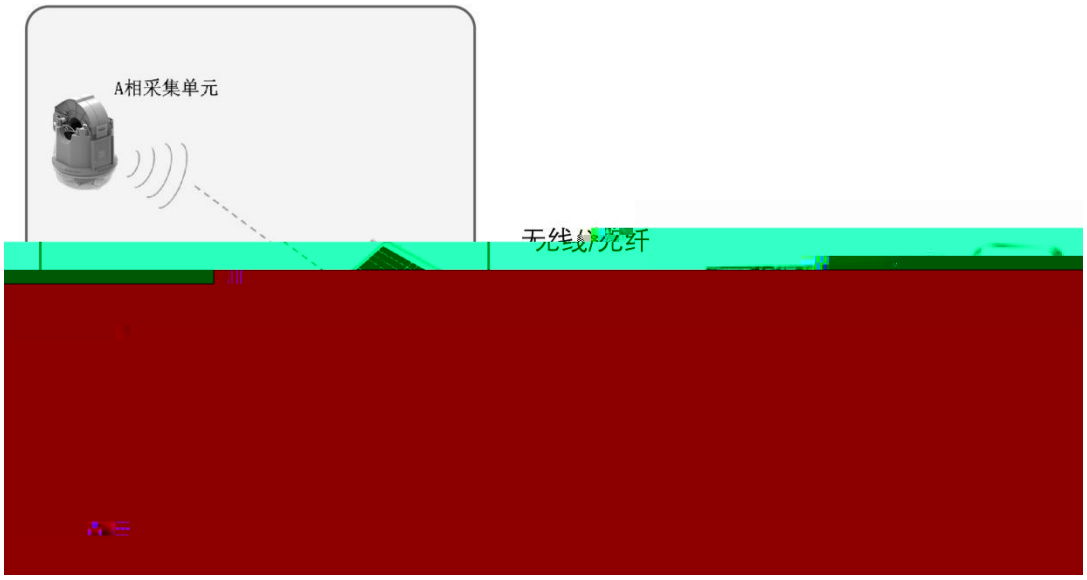
A相采集单元
无线/光纤

- 35kV
- 50Hz
- 0-630A
- 35 240 mm^2

- 100%
- 90%
- 0A 100A 1A
  100A 600A 1%
- 5%
  40ms
- 4 8
-
- 2G/3G/4G
  DL/T 634.5101-2002

-
- 8
- IP67

- 1

- IP55
-
- 2G/3G/4G

DL/T 634.5101-2002

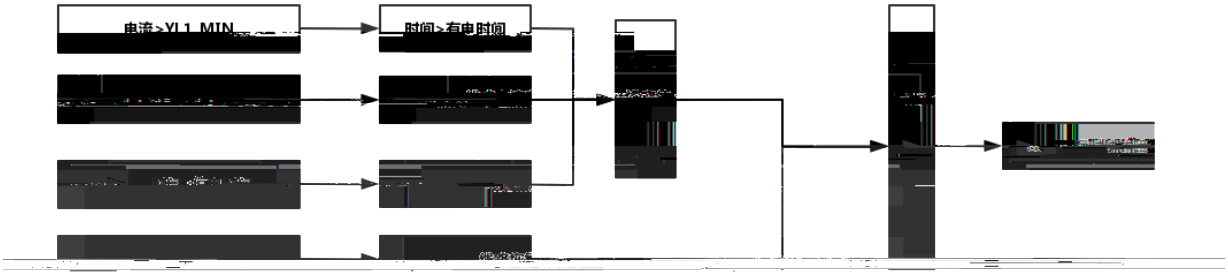

1 A/B/C

2 4

3 4

4 5

5.1

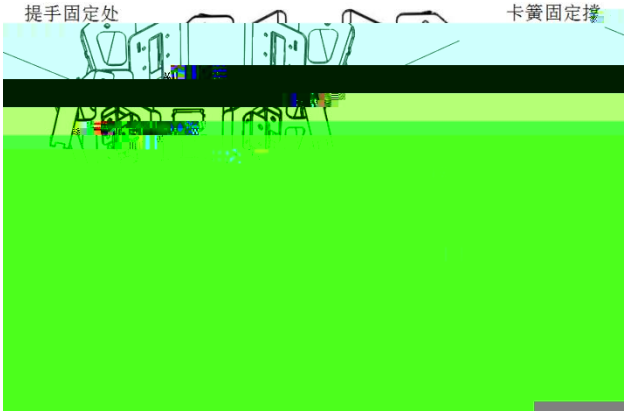

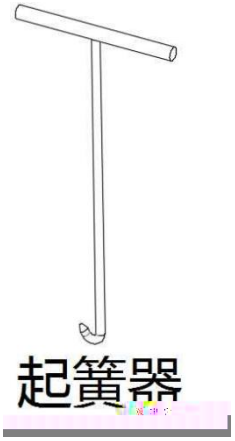

5.1

5.3.1

a 5.2

5.2

b

5.3

5.3

1.

2. 5.4-a

3.

4.

20mm

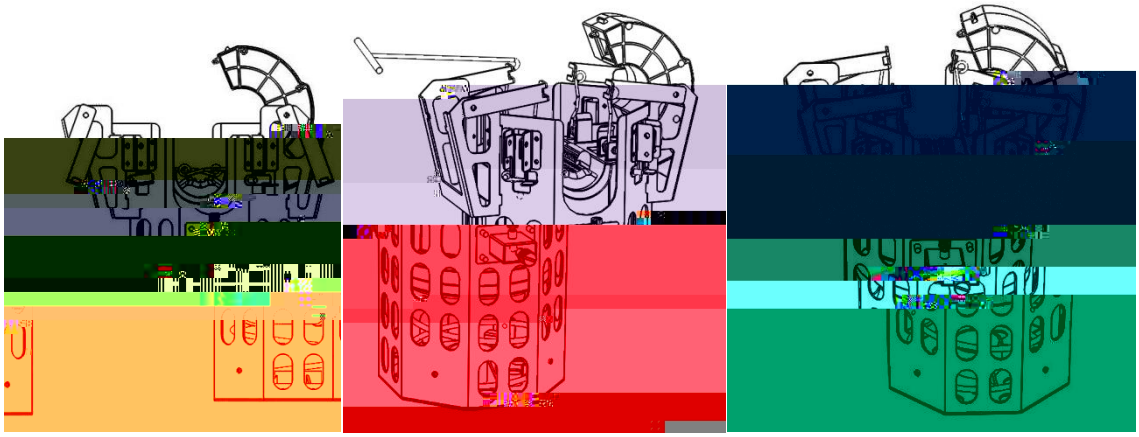

5.4

5. 4

5.5

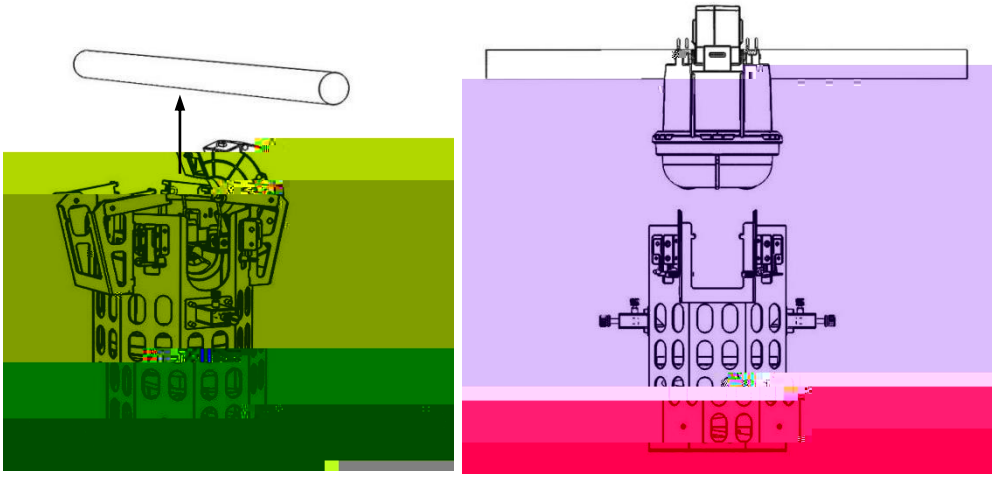

5.5

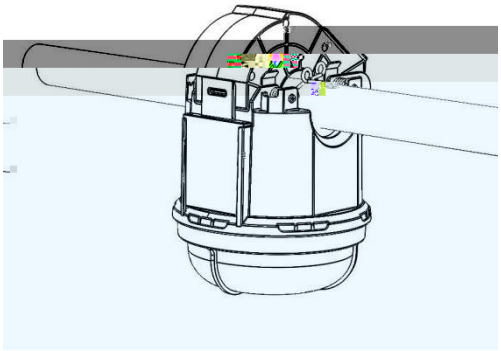

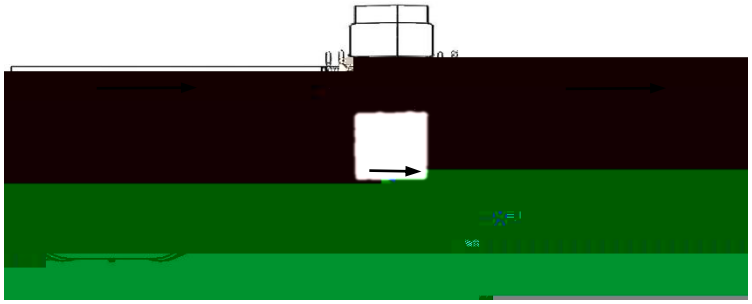

5.6

A B C

5.6

5.3.2

1. 4 5.7-a

2.

5.7-b

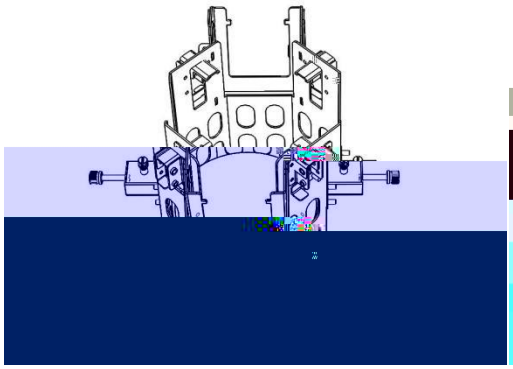

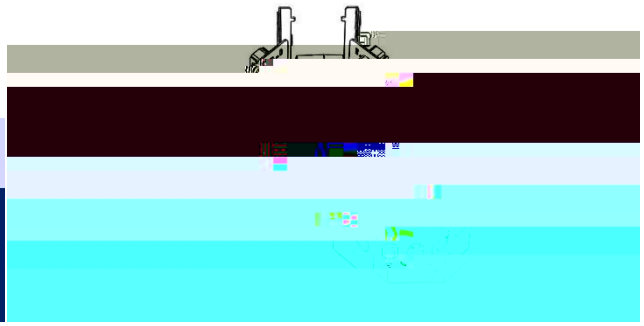

5.7

5.3.3

5.8

, 4.9

4.10 4.11 4.12 4.13

4.14

20 3-4

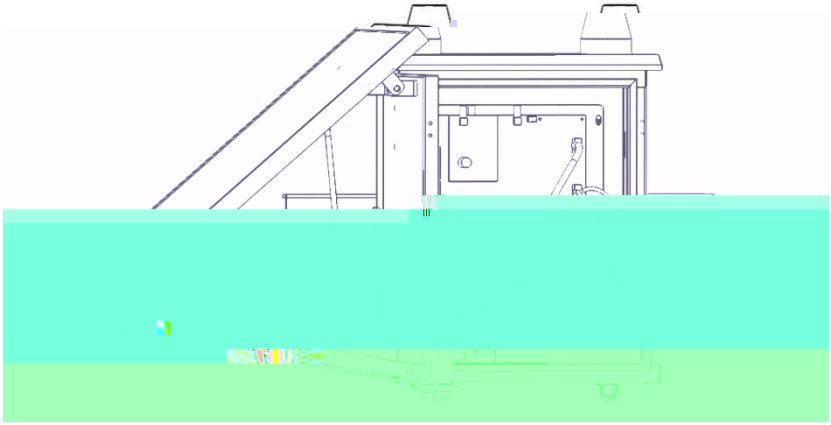

5.8

5.9

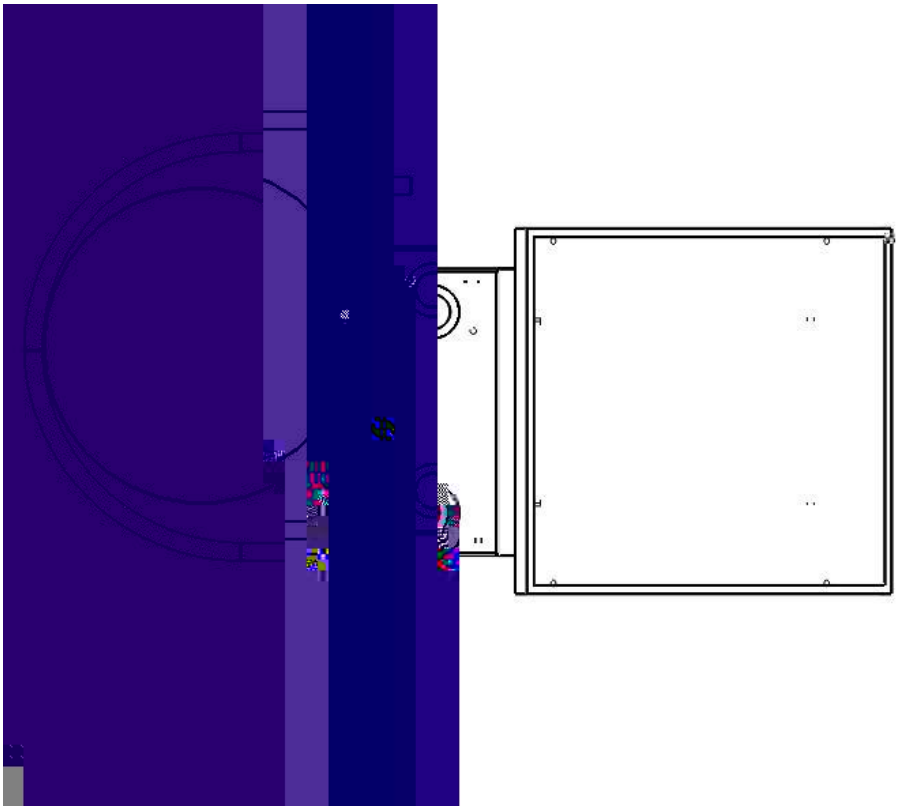

5.10

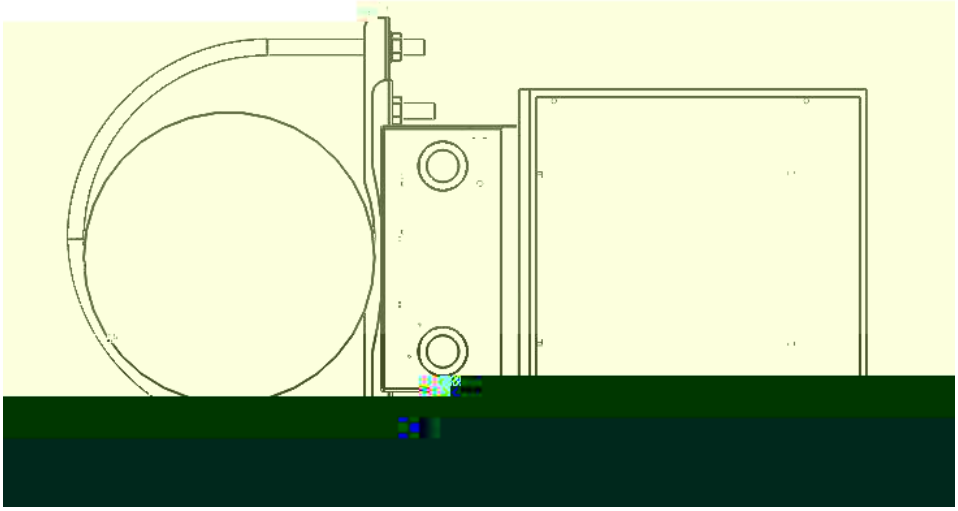

5.11

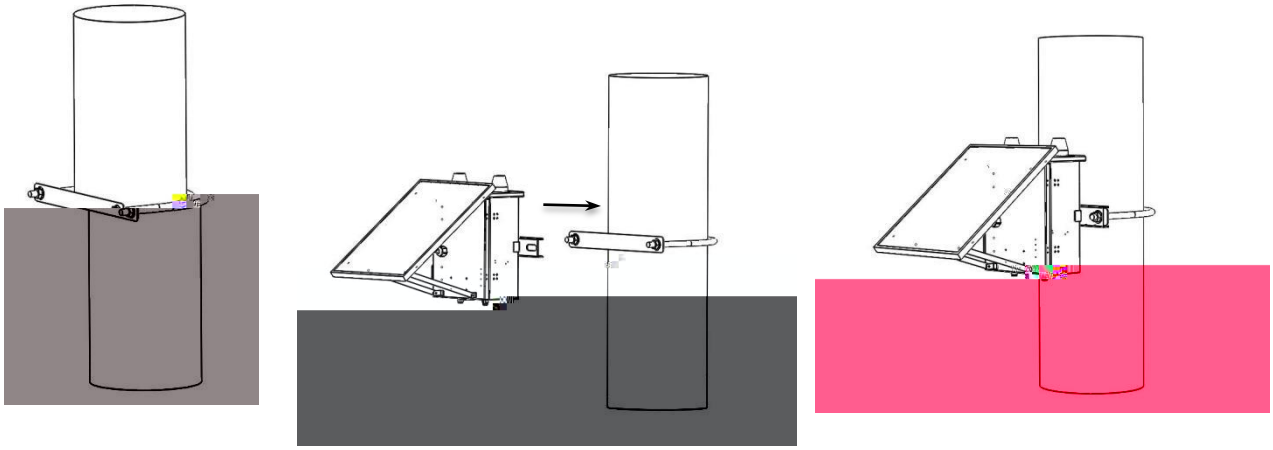

5.12

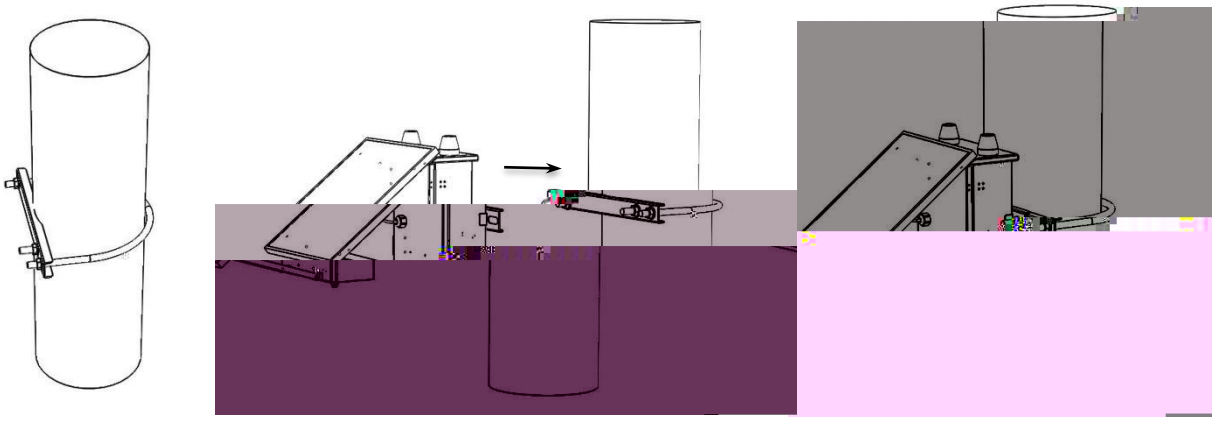

5.13

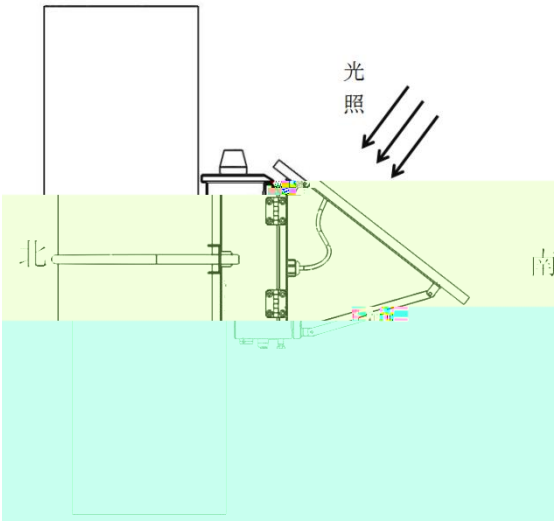

5.14

a.

b.

c.

d.

e.

-
-
-
-
-
-